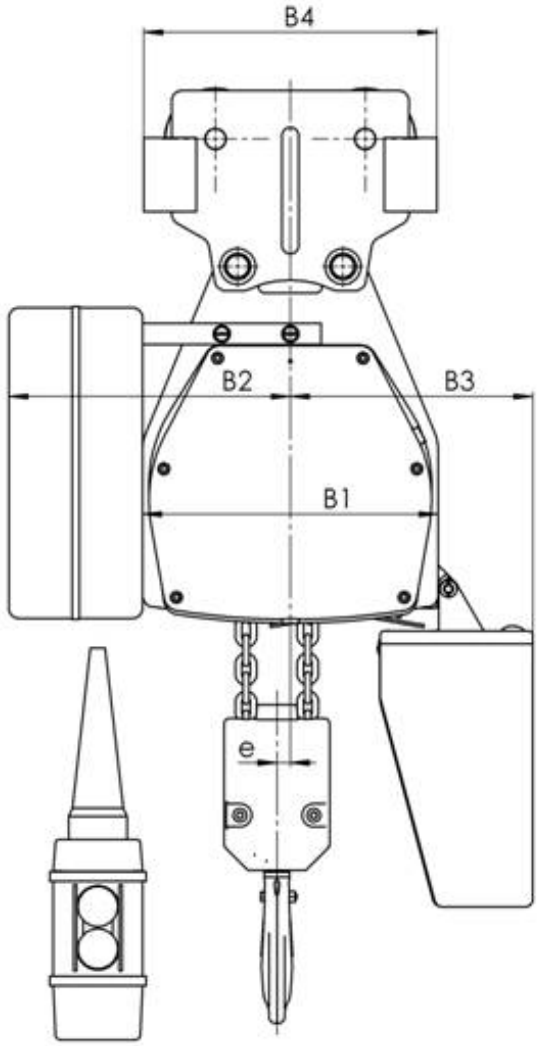

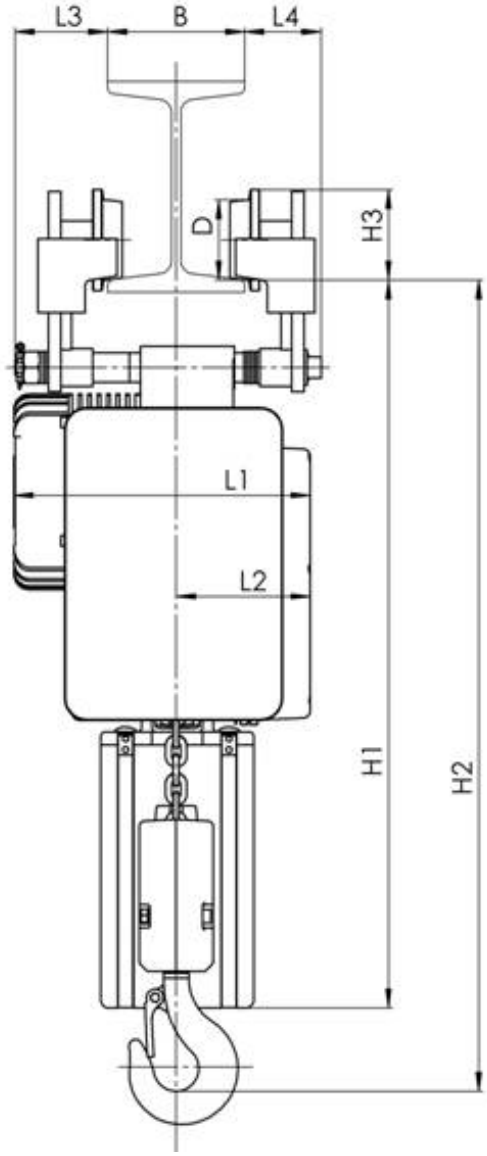

Ланцюговий електротельфер типу BE, що переміщується за допомогою вільного візка

Тип	Вантажопідйомність, кг	Група режим роботи, FEM 9.511	Швидкість підйому, м/хвил	Ланцюг, мм (діаметр х крок)	Поліспаст	Потужність підйомного двигуна, kW	Розміри, мм														Маса, кг
							B	L1	L2	L3	L4	B1	B2	Б3	B4	H1	H2	H3	e	D	
BE051	125	2 м	8	4x12	1/1	0,36	73..130	242	97	100…40	40	170	225	180	196	585	480	60	-24	50	
BE051M			8/2.4			0,36/0,11															
BE061	250		4		2/1	0,36											530		7		
BE061M			4/1.2			0,36/0,11															
BE052	250	1Am	8		1/1	0,36											480		-24		
BE052M			8/2.4			0,36/0,11															
BE062	500		4		2/1	0,36											530		7		
BE062M			4/1.2			0,36/0,11															
BE053			8	6x18	1/1	0,76	90…130	280	130	130…90	73	280	270	230	280	690	620	90	-17	76	
BE053M			8/2.4			0,76/0,24															
BE063	1000		4		2/1	0,76											690		13		
BE063M			4/1.2			0,76/0,24															