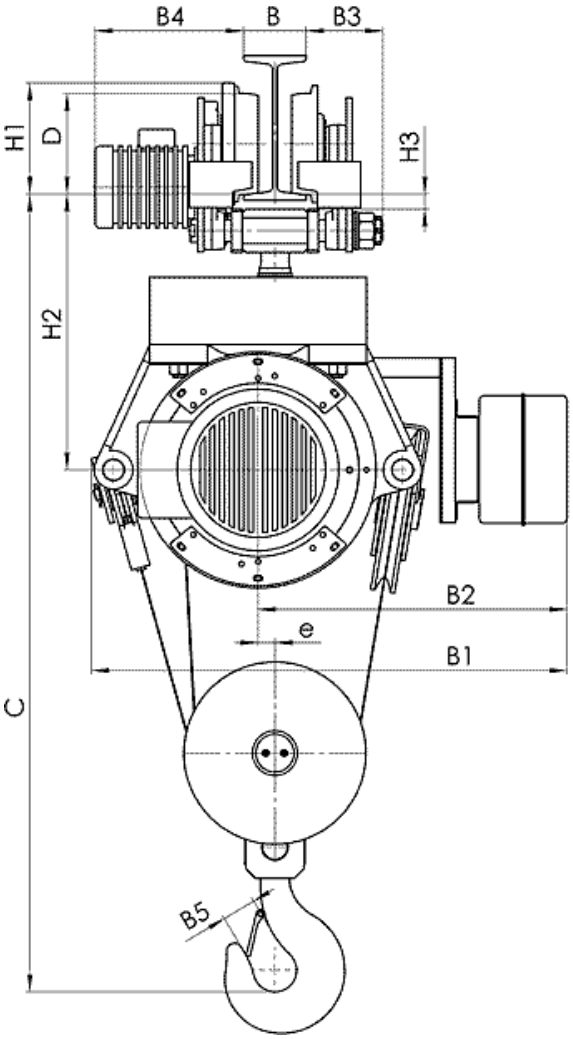

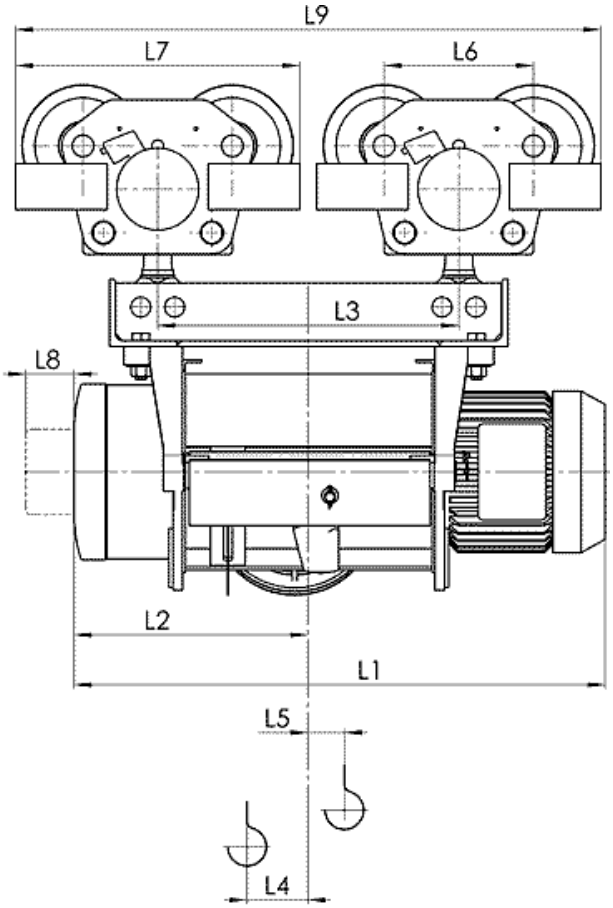

Канатний електротельфер Т39 Пересувається двома візками, поліспаст 4/1

(1) з обмежувачем вантажу

Тип	Поліспаст 4/1			Розміри, мм																						
	Висота підйому, м		Вантажопідйомність, кг	Швидкість підйому м/хвил		L2	L3	L4	L5	L6	L7	L8	L9	H1	H2	H3	B	B1	B2	B3	B4	B5	e	C	d
				4	6	4/1	6/1																			
				L1																						
T393…	H4	9	2000	1114	1154	512	694	52	100	225	415	70	1109	148	395	33	90…110	730 795 (1)	465	94…54	245…305	45	29	1060	120
	H5	12		1314	1354	612	894	2	200				1309												
T394…	H4	9	4000	1226	1290	567	766	27	119	280	536	80	1302	200	490	37	130…150	860 925 (1)	545	125…105	270…335	50	29	1290	175
	H5	12		1426	1490	667	966	27	169				1502												
T395…	H4	9	6300	1306	1373	602	833	45	112	280	536	80	1369	200	490	37	130…150	860 925 (1)	545	125…105	270…335	56	29	1360	175
	H5	12		1526	1593	712	1053	23	197				1589												
T396…	H3	6	10000	1115	1203	500	625	63	38	310	595	90	1220	232	580	30	130…150	965 1045 (1)	620	145…125	300…365	71	35	1640	210
	H4	9		1325	1413	605	835	58	97				1430												
	H5	12		1535	1623	710	1045	86	95				1640												
	H6	15		1815 рік	1903 рік	850	1325	100	165				1920												

Тип	Поліспаст 2/1			Швидкість підйому, м/хвил			
	Висота підйому, м		Вантажопідйомність, кг	8	12	8/2	12/2
				Вага, кг			
Т393…	Н4	9	2000	330		355	
	Н5	12		350		375	
Т394…	Н4	9	4000	695		740	
	Н5	12		725		770	
Т395…	Н4	9	6300	695	705	760	
	Н5	12		745	755	810	
Т396…	Н3	6	10000	805		900	
	Н4	9		997		1092	
	Н5	12		1055		1150	
	Н6	15		1395		1490	