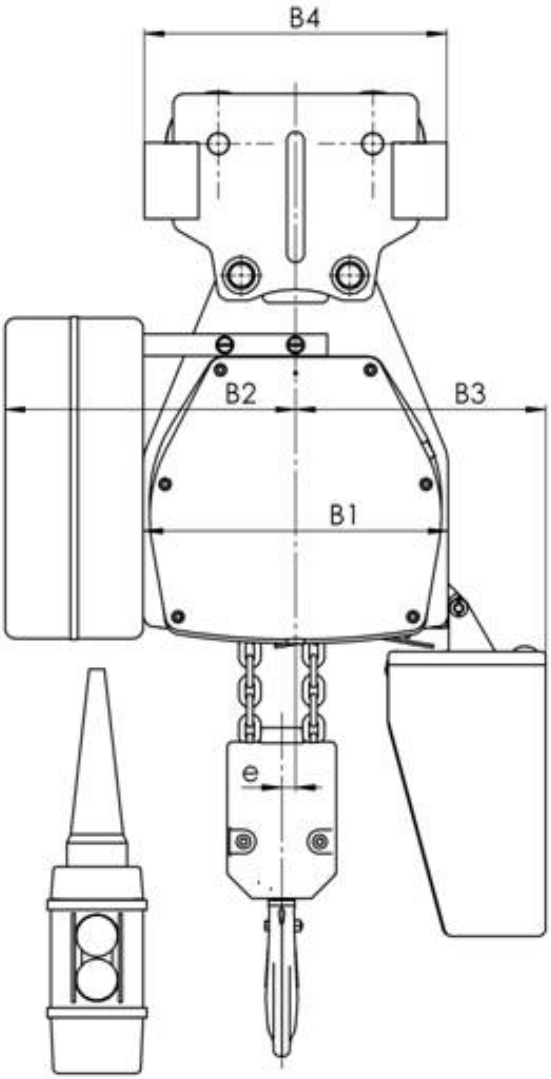

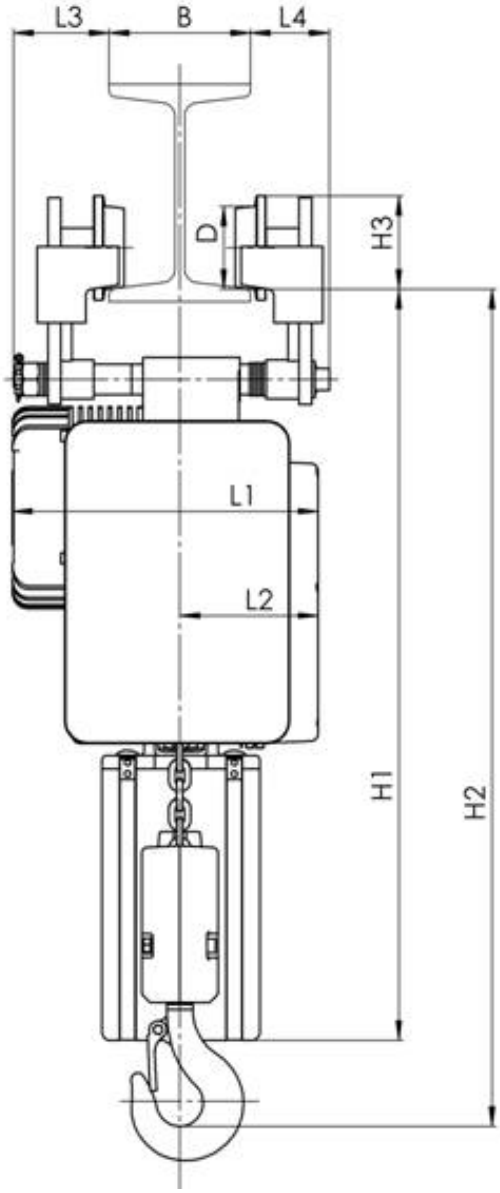

Цепной электротельфер типа BE, перемещаемый при помощи свободной тележки

Тип	Грузо-подъемность, кг	Группа режим работы, FEM 9.511	Скорость подъема, m/min	Цепь, mm (диаметр x шаг)	Полиспаст	Мощность подъемного двигателя, kW	Размеры, mm														Масса, kg
							B	L1	L2	L3	L4	B1	B2	B3	B4	H1	H2	H3	e	D	
BE051	125	2m	8	4x12	1/1	0.36	73..130	242	97	100…40	40	170	225	180	196	585	480	60	-24	50	
BE051M			8/2.4			0.36/0.11															
BE061	250		4		2/1	0.36											530		7		
BE061M			4/1.2			0.36/0.11															
BE052	250	1Am	8		1/1	0.36											480		-24		
BE052M			8/2.4			0.36/0.11															
BE062	500		4		2/1	0.36											530		7		
BE062M			4/1.2			0.36/0.11															
BE053			8	6x18	1/1	0.76	90…130	280	130	130…90	73	280	270	230	280	690	620	90	-17	76	
BE053M			8/2.4			0.76/0.24															
BE063	1000		4		2/1	0.76											690		13		
BE063M			4/1.2			0.76/0.24															