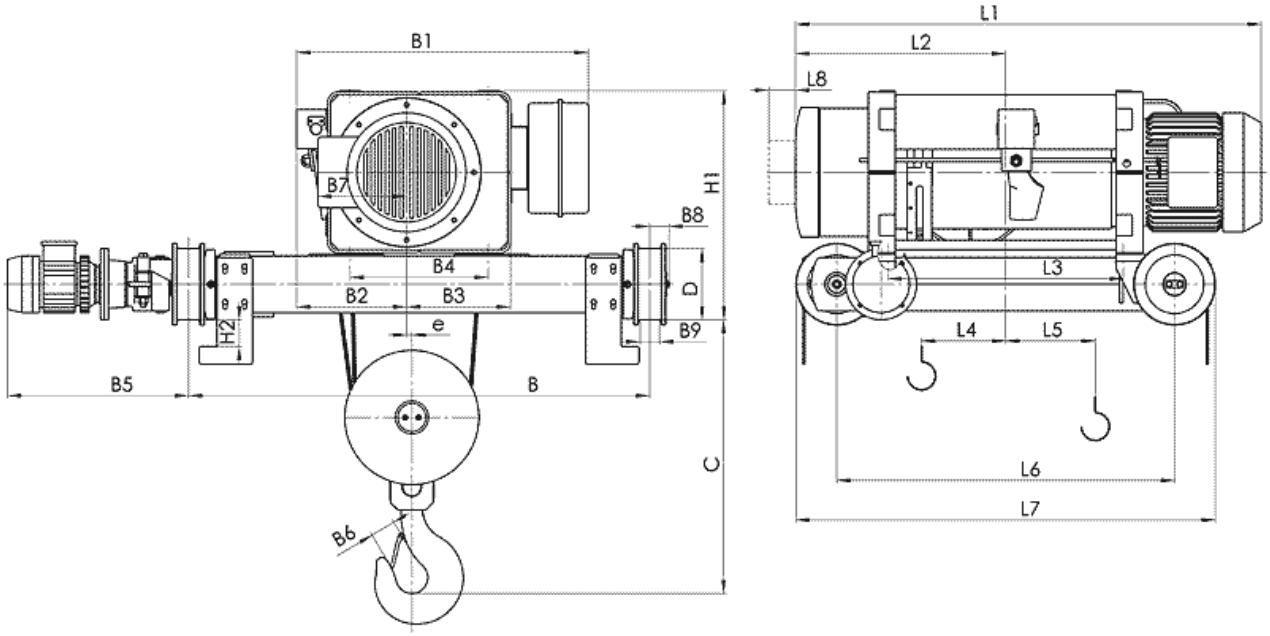

Канатный электротельфер MT Передвигаемый двухрельсовой тележкой, полиспаст 4/1

(1) с микроподъемом

Тип	Полиспаст 4/1			Размеры, mm																							
	Высота подъема, m		Грузоподъем-ность, kg	Скорость подъема, m/min		L2	L3	L4	L5	L6	L7	L8	H1	H2	B	B1	B2	B3	B4	B5	B6	B7	B8	B9	C	e	D
				4 6	4/1 6/1																						
				L1																							
MT305	H3	6.5	2000	914	954	412	429	102	-8	629	814	70	477	43…58	1000	630	230	239.5	295	455…510	45	165 198(1)	50	50	560	22.5	160
	H4	10		1114	1154	512	629	198	-58	829	1014																
	H5	13.5		1314	1354	612	829	302	-108	1029	1214																
MT410	H3	6	4000	1026	1090	467	441	83	9	641	826	80	540	43…58	1000	686	254	250	325	455…510	50	172 220(1)	50	50	640	8	160
	H4	10		1226	1290	567	641	183	-41	841	1026																
	H5	13		1426	1490	667	841	283	-91	1041	1226																
MT516	H3	6	6300	1086	1153	492	491	92	13	691	876	80	540	43…58	1000	686	254	250	325	455…510	56	172 226(1)	50	50	715	7.5	160
	H4	9		1306	1373	602	711	202	-42	911	1096																
	H5	12.5		1526	1593	712	931	312	-97	1131	1316																
MT625	H3	5.5	10000	1115	1203	500	453	62	29	653	838	90	626	43…58	1000	836	310	294	390	464…520	71	212 257(1)	50	50	865	15	160
	H4	8.5		1325	1413	605	663	130	13	863	1048																
	H5	11.5		1535	1623	710	873	236	-40	1073	1258																
	H6	15		1815	1903	850	1153	378	-120	1353	1538																
	H7	17.5		1955	2213	920	1293	588	-285	1493	1678																
	H8	20		2125	2200	1005	1463	673	-328	1663	1848																
MT740	H4	8.5	16000	1453	1488	667	713	117	36	993	1233	100	730	60…75	1200	978	369	373	475	525..573	90	266	55	60	1010	22.5	200
	H5	11.5		1668	1703	775	928	224	-18	1208	1438																
	H6	14.5		1883	1918	882	1143	332	-72	1423	1653																
	H7	17.5		2093	2128	987	1353	437	-124	1633	1863																
	H8	20		2253	2288	1067	1513	517	-163	1793	2023																
	H9	23.5		2503	2538	1192	1763	642	-227	2043	2273																
	H10	26		2693	2728	1287	1953	737	-276	2233	2463																