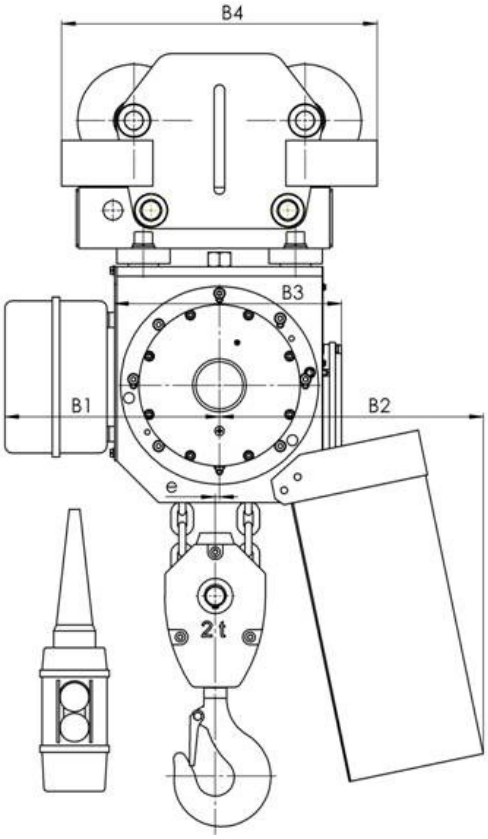

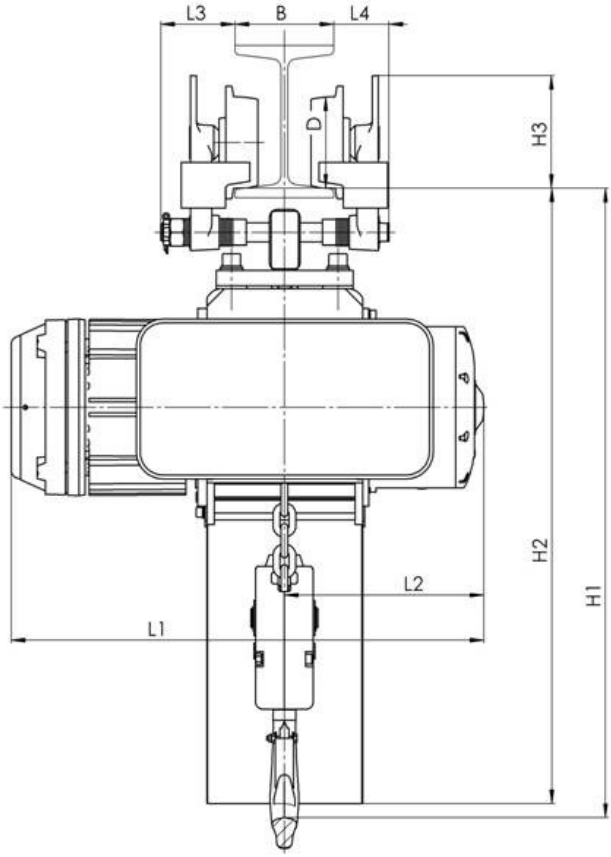

Ланцюговий електротельфер типу ВВ, що переміщується за допомогою вільного візка

Тип	Вантажопідйомність, кг	Група режим роботи, FEM 9.511	Швидкість підйому, м/хвил	Ланцюг, мм (діаметр х крок)	Поліспаст	Потужність підйомного двигуна, kW	Мінімальний радіус повороту, m	Розміри, мм															Маса, кг
								B	L1	L2	L3	L4	B1	B2	Б3	B4	H1	H2	H3	e	d		
BB054	1000	1 Am	8	9x27	1/1	1.5	1.5	90…130	630	270	140…100	72	282	365	300	415	815	780	148	50	120		
BB054M			8/2			1,5/0,33			670														
BB064	2000		4		2/1	1.5			630									830		5.5			
BB064M			4/1			1,5/0,33			670														