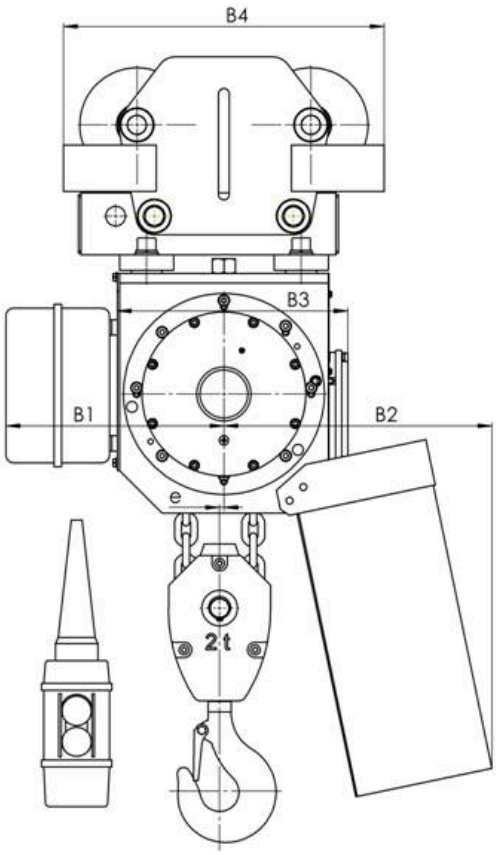

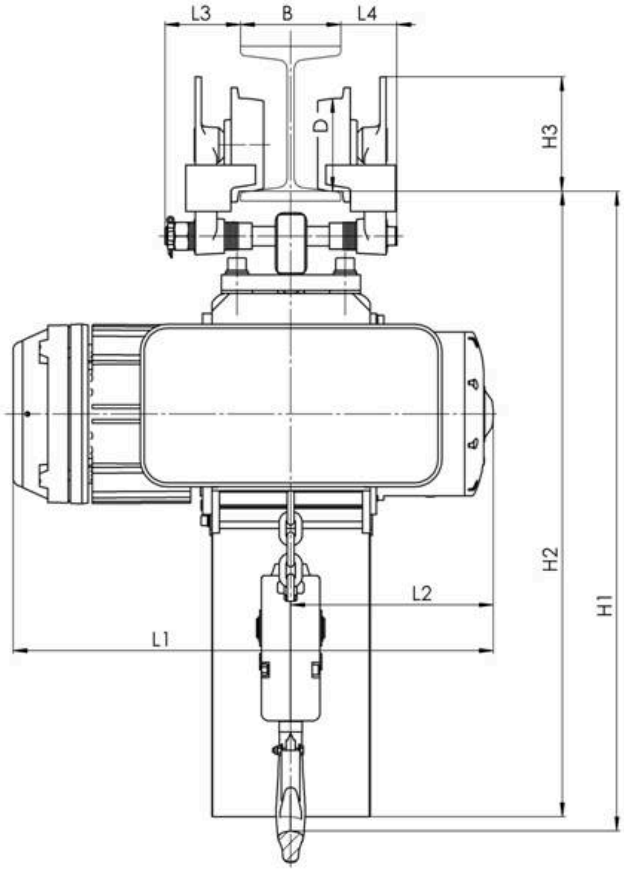

Цепной электротельфер типа BB, перемещаемый при помощи свободной тележки

Тип	Грузо-подъемность, кг	Группа режим работы, FEM 9.511	Скорость подъема, m/min	Цепь, mm (диаметр x шаг)	Полиспаст	Мощность подъемного двигателя, kW	Минимальный радиус поворота, m	Размеры, mm															Масса, kg
								B	L1	L2	L3	L4	B1	B2	B3	B4	H1	H2	H3	e	D		
BB054	1000	1Am	8	9x27	1/1	1.5	1.5	90…130	630	270	140…100	72	282	365	300	415	815	780	148	50	120		
BB054M			8/2			1.5/0.33			670														
BB064	2000		4		2/1	1.5			630									830		5.5			
BB064M			4/1			1.5/0.33			670														